EDITION 2010
Technische Daten
DR/SC00060U

AIR TORQUE
PNEUMATISCHE STELLANTRIEBE

Maße in mm

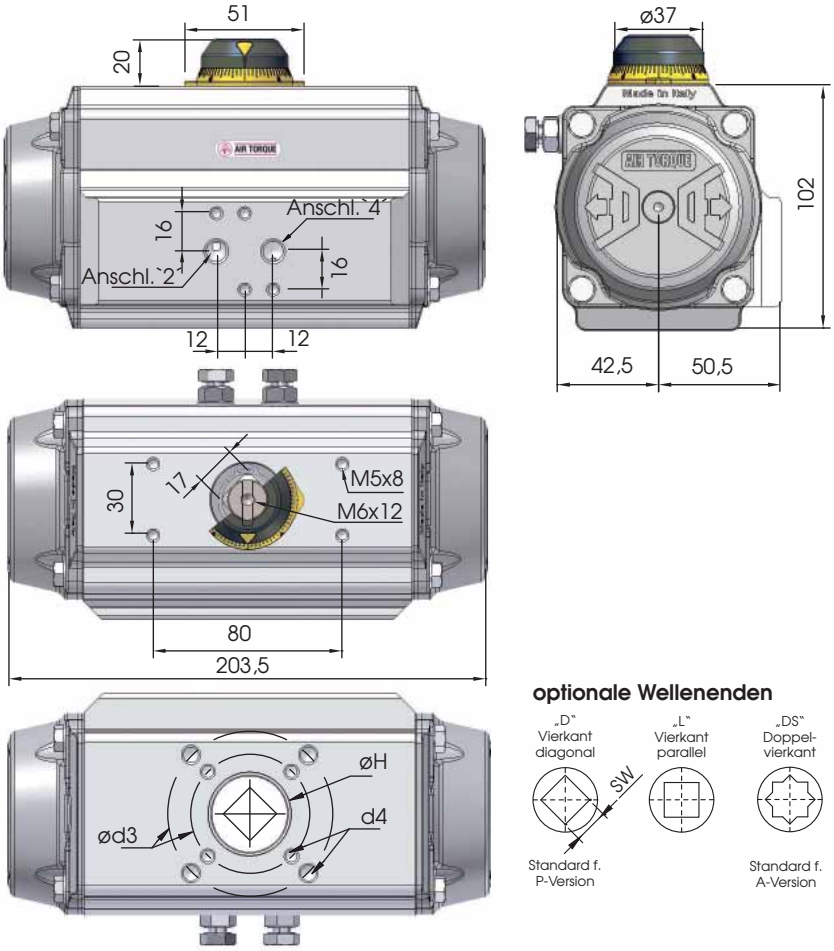

ISO 5211 - verfügbare Flansche

		Standard		optional		
ISO 5211		F05 + F07		F05	F04* + F07	
Ø d2		35	-	35	-	
Ø d3		50	70	50	42	70
d4		M6x9	M8x12	M6x9	M5x8	M8x12
Ø H		35		35	-	
SW x l min.	D	-		11 x 18 - 14 x 16		
	DS	14 x 18		14 x 18 - 17 x 18		
h min.		0,5	0,5	0,5	0,5	0,5
h1		2	-	2	-	

*bitte beachten Sie für die Auswahl des Flanschanschlusses die Vorgaben der Norm DIN ISO 5211 auf Seite 0905 unserer Bedienungs- und Wartungsanleitung

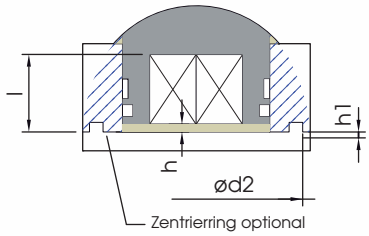

Luft-/Zubehöranschlüsse

Luftanschluss 2 und 4:	G1/8“
Zubehöranschluss:	AA 1

optionale Wellenenden

Rotation und Drehbegrenzung

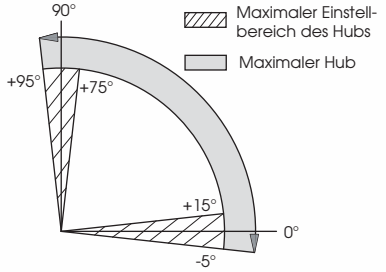

	Drehmomente doppeltwirkend und einfachwirkend in Nm											Feder-	ca.
Druck	2,5 bar	3 bar	3,5 bar	4 bar	4,2 bar	4,5 bar	5 bar	5,5 bar	6 bar	7 bar	8 bar	moment	Gewicht
	0° 90°	0° 90°	0° 90°	0° 90°	0° 90°	0° 90°	0° 90°	0° 90°	0° 90°	0° 90°	0° 90°	90° 0°	in kg
DR	29,1	34,9	40,7	46,5	48,9	52,4	58,2	64	69,8	81,4	93,1	-	2,68
SC 2/3	**18 11,8**	23,8 17,6	29,7 23,4	35,5 29,2	37,8 31,6	41,3 35,0	47,1 40,9					**17,3 11,1**	2,83
SC 3	15,8 8,3	**21,6 14,1**	27,5 19,9	33,3 25,8	35,6 28,1	39,1 31,6	44,9 37,4	50,7 43,2				**20,8 13,3**	2,86
SC 3/4		19,4 10,7	**25,2 16,5**	31,1 22,3	33,4 24,6	36,9 28,1	42,7 33,9	48,5 39,8	54,3 45,6			**24,2 15,5**	2,89
SC 4			23 13	**28,8 18,8**	**31,2 21,2**	34,7 24,7	40,5 30,5	46,3 36,3	52,1 42,1	63,7 53,7		**27,7 17,7**	2,92
SC 4/5				26,6 15,4	29 17,7	**32,5 21,2**	38,3 27	44,1 32,8	49,9 38,6	61,5 50,3	73,2 61,9	**31,2 19,9**	2,95
SC 5						30,2 17,7	**36,1 23,6**	41,9 29,4	47,7 35,2	59,3 46,8	71 58,5	**34,6 22,1**	2,98
SC 5/6							33,8 20,1	**39,7 25,9**	45,5 31,7	57,1 43,4	68,7 55	**38,1 24,3**	3,01
SC 6								37,5 22,4	**43,3 28,3**	54,9 39,9	66,5 51,5	**41,5 26,5**	3,04

Technische Daten

Max. Druck	Rotation (STD) (C)	Justierung über Einstellschraube	Kammer Ø (mm)	Luftvolumen (L) AUF	Luftvolumen (L) ZU	Stellzeit (Sek.) (A) AUF	Stellzeit (Sek.) (A) ZU
8 bar	0° - 90°	Für 1° 1/6 Drehung	75	0,31	0,49	D 0,30 S 0,40	D 0,35 S 0,50

(A) Die o.a. Schließzeiten des Antriebs wurden unter folgenden Testbedingungen ermittelt: **(1)** Raumtemperatur, **(2)** Drehwinkel 90°, **(3)** Magnetventil mit Ø 4 mm und Durchfluss Qn 400 L/min., **(4)** interner Ø 8 mm, **(5)** Medium techn. Luft, **(6)** Luftdruck 5,5 bar (79,75 Psi), **(7)** Antrieb ohne externe Belastung. **Vorsicht**: Bei abweichenden Einsatzbedingungen können sich die Schließzeiten ändern.

Umgebungstemperatur / Temperaturvarianten

Betriebstemperatur (°C) (B)		
ST (Standard)	HT (Hochtemperatur)	LLT (Extrem Tieftemperatur)
- 40 bis + 80	- 15 bis + 150	- 55 bis + 80

(B) Jede Temperaturvariante bedarf spezieller Komponenten und eines speziellen Fettes. Bitte kontaktieren Sie Air Torque.

Steuermedium:
Das Steuermedium muss staub- und ölfrei sein. Die maximale Partikelgröße darf 30µm nicht überschreiten (ISO 8573 Part1, Class5). Zur Vermeidung von Wasserkondensation und/oder Eisbildung (bei Arbeitstemperaturen unter 0°C), muss das Medium einen Taupunkt von –20°C oder mindestens 10°C unter der Umgebungstemperatur haben (ISO 8573 Part1, Class3).

Air Torque GmbH
Im Katzentach 16-18 · DE - 76275 Ettlingen
Tel.: +49 (0)7243 59 34-0 · Fax : +49 (0)7243 59 34-34
info@airtorque.de · www.airtorque.de

Alle Rechte vorbehalten. Stand 16.11.2011
Irrtum und Änderungen vorbehalten.
Alle früheren Datenblätter sind hiermit ungültig.