3/2-Wege-Kompakt-Sitzventil MSV3/2

universelle Type ● max. 315 bar ● max. 20 l/min

Beschreibung

Magnetventile der Baureihe MSV3/2 sind sitzdichte 3/2-Wege-Einschraubventile. Die Dichtheit wird bis zu maximalen Drücken von 315 bar gewährleistet. Auch nach langen Stillstandzeiten schalten die Ventile sehr zuverlässig. Die Betätigung der Ventile erfolgt über ein druckdichtes Magnetrohr. Die Magnetspulen sind leicht dreh- und austauschbar. Auch bei 100 % ED ist für eine gute Wärmeabfuhr gesorgt.
Das Magnetsitzventil MSV3/2 verfügt über eine schraub- und blockierbare Not-Handbetätigung. Als Zubehör sind Verrohrungsgehäuse sowie Aufbauplatten NG 6 lieferbar.

Symbolbild

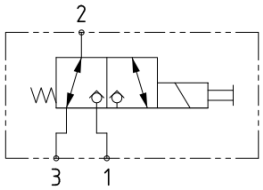

Technische Daten

Messparameter und Normen siehe Kapitel 12

Hydraulische Kenngrößen

Betriebsdruck:	max. 315 bar
Volumenstrom:	max. 20 l/min (siehe Diagramm Schaltgrenze)
Betriebsmedien:	Mineralöle nach DIN 51524, andere auf Anfrage
Viskositätsbereich:	3 – 400 cSt
Durchflussrichtung:	siehe Symbolbild
Filtrierung:	Klasse 20/18/14, Filter ß 10...16 ≥ 75
Leckage:	max. 5 Tropfen/min

Mechanische Kenngrößen

Bauart:	Einschraubpatrone, direkt gesteuert
Umgebungstemperatur:	-20 °C – +40 °C
Mediumtemperatur:	-20 °C – +80 °C
Einbaulage:	beliebig
Gewicht:	0,42 kg
Werkstoffe:	Ventilteile: Stahl Magnetspule: Kunststoff Dichtungen: NBR Stützringe: Teflon, PU
Oberflächenschutz:	Ventil galv. verzinkt

Elektrische Kenngrößen

Nennspannung:	24 V DC, 12 V DC, 205 V DC; ±10 %
Leistungsaufnahme:	27 W
Nennwiderstand (R_{20}):	24 V: 22 Ω; 12 V: 5,8 Ω; 205 V: 1,6 kΩ
Einschaltdauer:	100 % ED
Schutzart:	IP 65
el. Anschluss:	Gerätestecker nach DIN 43650 Form A; optional AMP-Junior. Steckdose nicht im Lieferumfang enthalten.

Kennlinien

Öl: HLP 32, Temperatur: 40 °C (32 cSt)

Druckanstieg (Δp/Q)

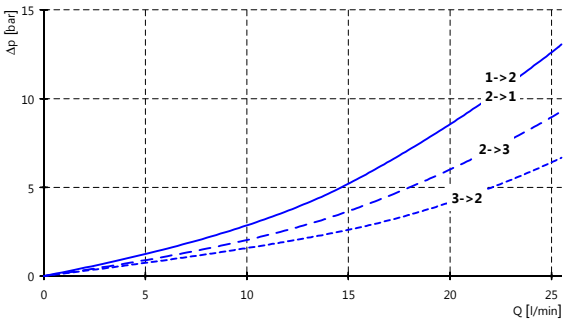

Schaltgrenze (Spule heiß, Spannung 90 % vom Nennwert)

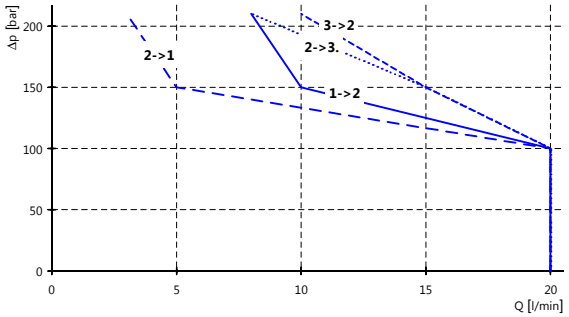

© FLUID TEAM GmbH

lieferbare Ausführungen / Typenschlüssel

MSV3/2	–	24V	–	NH	–	G3/8
3/2-Wege-Magnet-Sitzventil, direkt gesteuert		Magnetspule		Not-Hand-betätigung		Gehäusetyp, Sonderausführungen
lieferbare Ausführungen:		Stecker DIN 43650 **12V** = 12 V DC **24V** = 24 V DC **205V** = 205 V DC Stecker AMP Junior **12VJ** = 12 V DC **24VJ** = 24 V DC ohne Angabe: Ventil wird ohne Magnet geliefert		Standard		**G3/8** = Verrohrungsgehäuse G 3/8 90°
Einschraubventil — **MSV3/2**						
in Aufbauplatte NG 6 — **LMSVA-06-321** = Ruhestellung P zu A gesperrt **LMSVA-06-322** = Ruhestellung P zu A offen						

Ersatzteile / Zubehör

Magnetspule 12 V DC	Art.-Nr. 143.0005	Gleichrichter-Steckdose 230 V AC (für Magnetspannung 205 V DC)	Art.-Nr. 149.0021
Magnetspule 24 V DC	Art.-Nr. 143.0006	Dichtsatz NBR	Art.-Nr. 405.0035
Magnetspule 205 V DC	Art.-Nr. 143.0007		
Steckdose DIN 43650 Form A	Art.-Nr. 149.0007		

Abmessungen

Einschraubventil

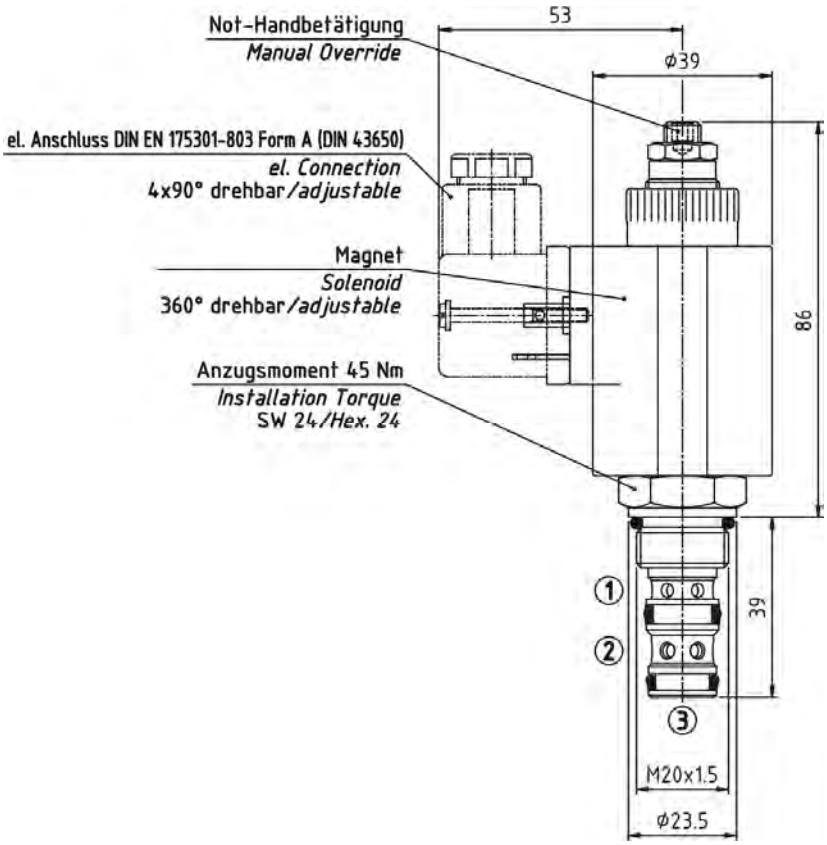

H4/944401

© FLUID TEAM GmbH

Abmessungen

MSV3/2-... -G3/8 Einschraubventil mit Verrohrungsgehäuse

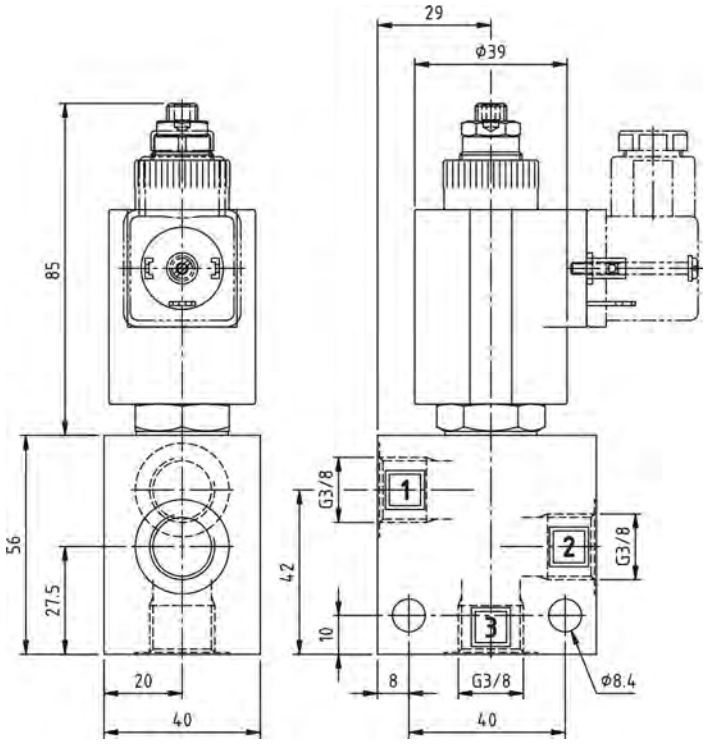

HM4/952305

Gehäuse: Aluminium eloxiert. Gesamtgewicht: 0,69 kg.

LMSVA-06-32*-... Einschraubventil mit Aufbauplatte NG 6

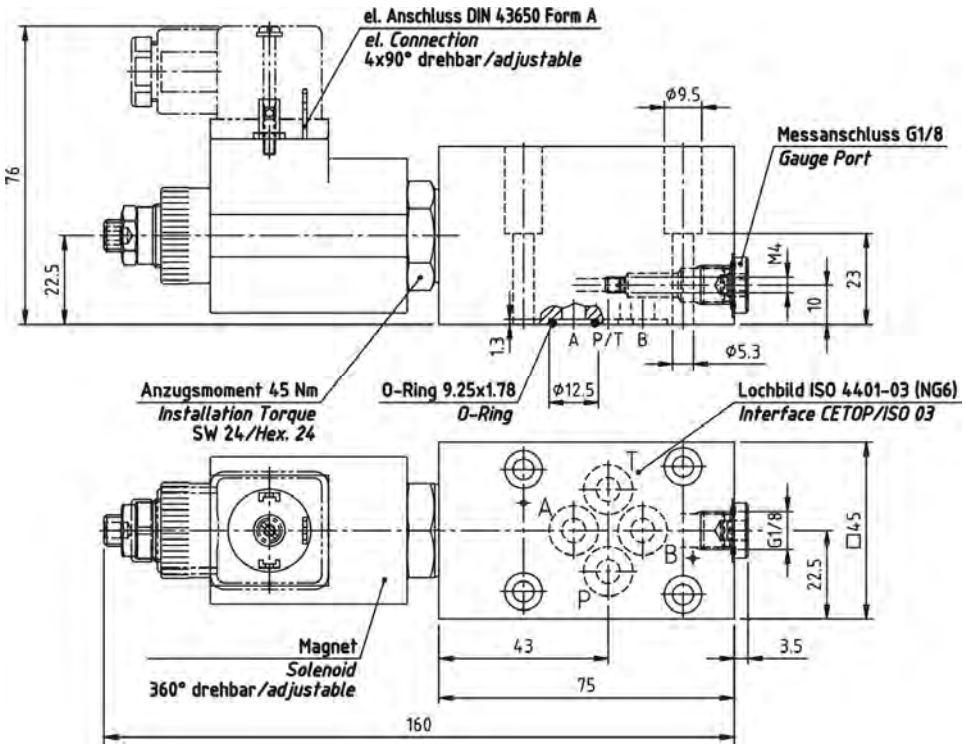

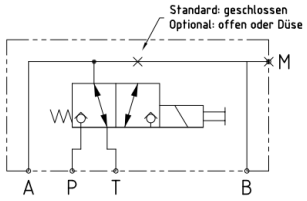

Abb.: Schema LMSVA-06-**321**-...
(in Ruhestellung P zu A gesperrt)

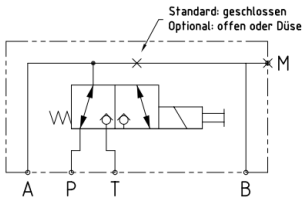

Abb.: Schema LMSVA-06-**322**-...
(in Ruhestellung P zu A offen)

Abb.: LMSVA 06-321-... (LMSVA 06-322-... maßlich, exkl. Lage/Größe Messanschluss, identisch)

32* = Aufbauplattentyp: **321** = Ruhestellung P zu A gesperrt **322** = Ruhestellung P zu A offen

Düse/ Stopfen: ∅ M4 x 5 mm, ohne Bund. Die Lieferung erfolgt standardmäßig **mit Stopfen**.

Gehäuse: Stahl verzinkt. Gesamtgewicht: 1,24 kg.

HM3/023101 / HM3/022903

© FLUID TEAM GmbH

Abmessungen

Stufenbohrung

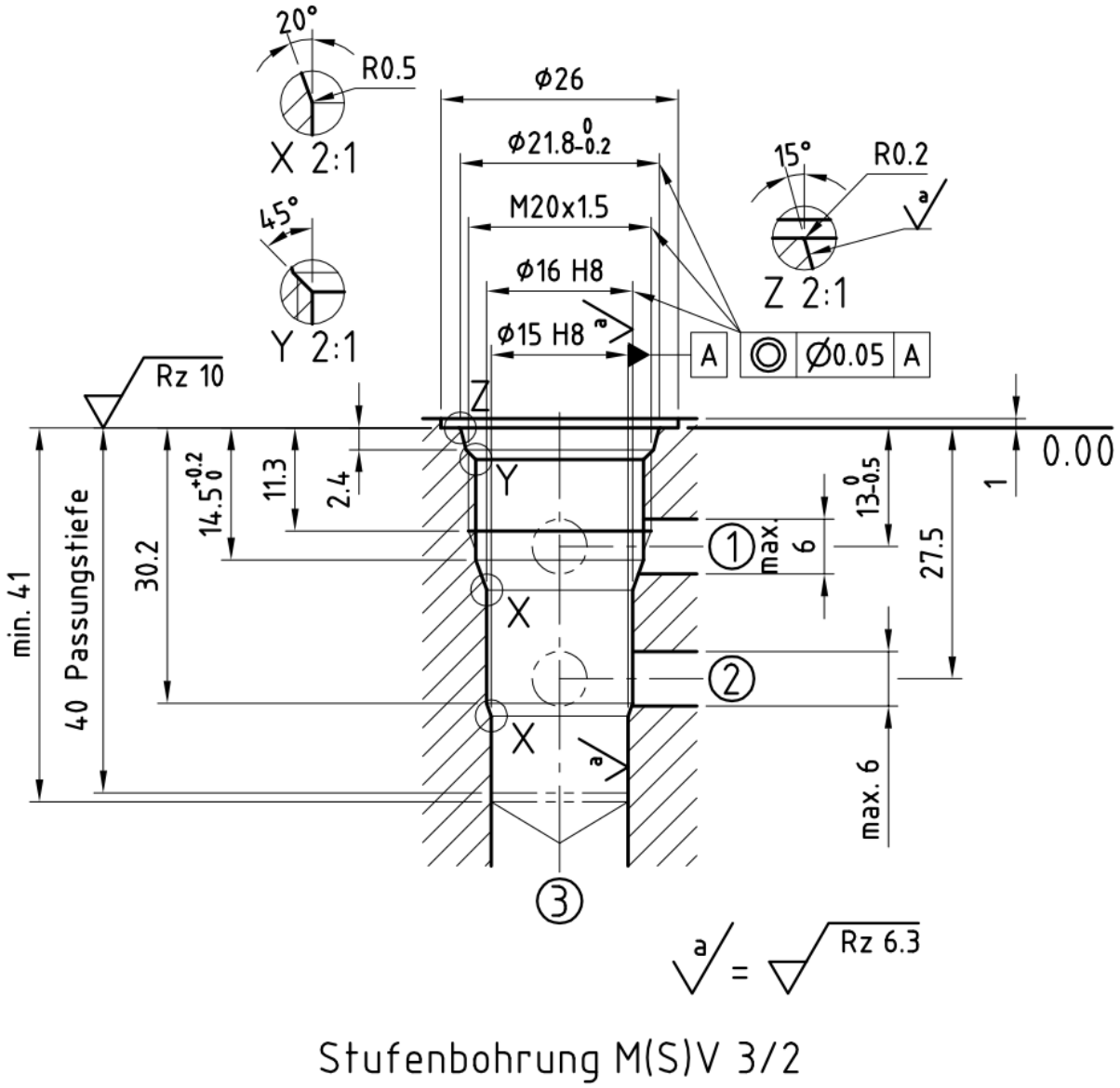

© FLUID TEAM GmbH