EDITION 2010
Technische Daten
DR/SC00030U

AIR TORQUE
PNEUMATISCHE STELLANTRIEBE

Maße in mm

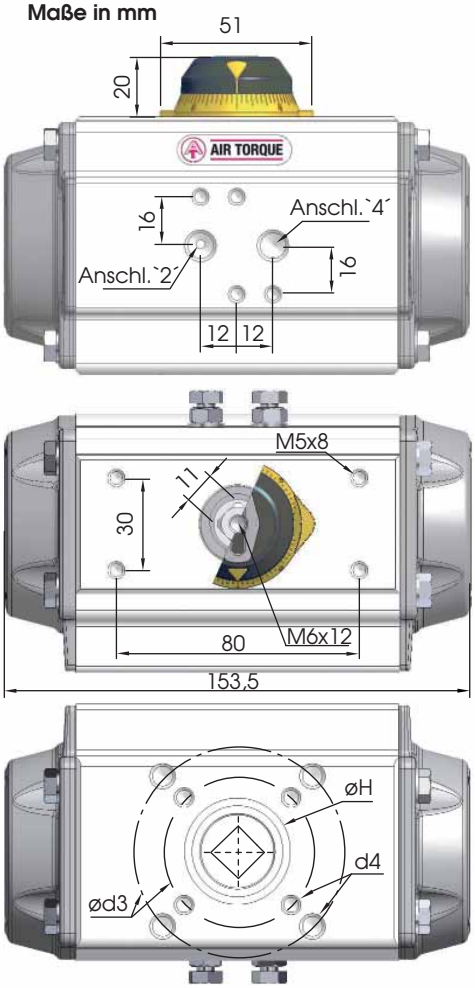

optionale Wellenenden

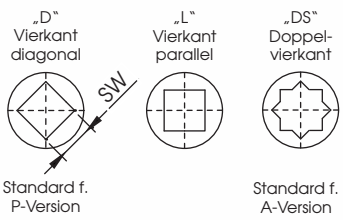

ISO 5211 - verfügbare Flansche

		Standard		optional				
ISO 5211		**F05 + F07**		F03* + F05		F04 + F07		F05
Ø d2		**35**	-	25	-	30	-	35
Ø d3		**50**	**70**	36	50	42	70	50
d4		**M6x9**	**M8x12**	M5x8	M6x9	M5x8	M8x12	M6x9
Ø H		**35**		25		30		35
SW x l min.	D	-		9 x 11 - 14 x 16				
	DS	**14 x 16**		11 x 18 - 14 x 16				
h min.		**0,5**	**0,5**	0,5	0,5	0,5	0,5	0,5
h1		**2**	-	1,5	-	2	-	2

*bitte beachten Sie für die Auswahl des Flanschanschlusses die Vorgaben der Norm DIN ISO 5211 auf Seite 0905 unserer Bedienungs- und Wartungsanleitung

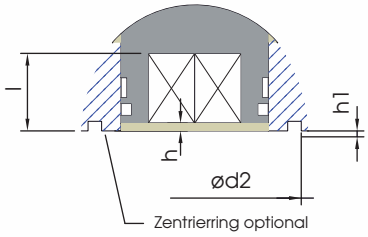

Luft-/Zubehöranschlüsse

Luftanschluss 2 und 4:	**G1/8"**
Zubehöranschluss:	**AA 1**

Rotation und Drehbegrenzung

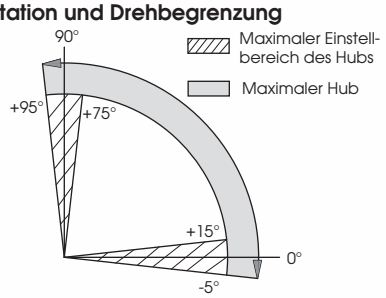

	Drehmomente doppeltwirkend und einfachwirkend in Nm																								Feder-		ca.
Druck	**2,5 bar**		**3 bar**		**3,5 bar**		**4 bar**		**4,2 bar**		**4,5 bar**		**5 bar**		**5,5 bar**		**6 bar**		**7 bar**		**8 bar**		**moment**		**Gewicht**
	0°	90°	0°	90°	0°	90°	0°	90°	0°	90°	0°	90°	0°	90°	0°	90°	0°	90°	0°	90°	0°	90°	**90°**	**0°**	**in kg**
DR	**14,7**		**17,6**		**20,5**		**23,5**		**24,6**		**26,4**		**29,3**		**32**		**35,2**		**41**		**46,9**		-		1,61
SC 2/3	**9,1**	**6,2**	12,0	9,2	15,0	12,1	17,9	15	19,1	16,2	20,8	17,9	23,8	20,9									**8,4**	**5,5**	1,71
SC 3	8,0	4,5	**10,9**	**7,5**	13,9	10,4	16,8	13,3	18	14,5	19,7	16,3	22,7	19,2	25,6	22,1							**10,1**	**6,7**	1,73
SC 3/4			9,8	5,8	**12,8**	**8,7**	15,7	11,6	16,9	12,8	18,6	14,6	21,5	17,5	24,5	20,4	27,4	23,4					**11,8**	**7,8**	1,75
SC 4					11,6	7	**14,6**	**10,0**	**15,7**	**11,1**	17,5	12,9	20,4	15,8	23,4	18,7	26,3	21,7	32,2	27,5			**13,5**	**8,9**	1,77
SC 4/5							13,5	8,3	15	9,4	**16,4**	**11,2**	19,3	14,1	22,3	17,1	25,2	20	31,1	25,9	36,9	31,7	**15,2**	**10**	1,79
SC 5											15,3	9,5	**18,2**	**12,4**	21,1	15,4	24,1	18,3	29,9	24,2	35,8	30	**16,9**	**11,1**	1,81
SC 5/6													17,1	10,8	**20**	**13,7**	23	16,6	28,8	22,5	34,7	28,3	**18,6**	**12,2**	1,83
SC 6															18,9	12	**21,9**	**14,9**	27,7	20,8	33,6	26,7	**20,2**	**13,3**	1,85

Technische Daten

Max. Druck	**Rotation** (STD) (C)	**Justierung über Einstellschraube**	**Kammer** Ø (mm)	**Luftvolumen** (L) AUF	**Luftvolumen** (L) ZU	**Stellzeit** (Sek.) (A) AUF	**Stellzeit** (Sek.) (A) ZU
8 bar	**0° - 90°**	**Für 1° 1/6 Drehung**	**63**	**0,16**	**0,26**	D **0,25** S **0,30**	D **0,30** S **0,35**

(A) Die o.a. Schließzeiten des Antriebs wurden unter folgenden Testbedingungen ermittelt: **(1)** Raumtemperatur, **(2)** Drehwinkel 90°, **(3)** Magnetventil mit Ø 4 mm und Durchfluss Qn 400 L/min., **(4)** interner Ø 8 mm, **(5)** Medium techn. Luft, **(6)** Luftdruck 5,5 bar (79,75 Psi), **(7)** Antrieb ohne externe Belastung. **Vorsicht**: Bei abweichenden Einsatzbedingungen können sich die Schließzeiten ändern.

Umgebungstemperatur / Temperaturvarianten

Betriebstemperatur (°C) (B)		
ST (Standard)	**HT** (Hochtemperatur)	**LLT** (Extrem Tieftemperatur)
- 40 bis + **80**	**- 15** bis + **150**	**- 55** bis + **80**

(B) Jede Temperaturvariante bedarf spezieller Komponenten und eines speziellen Fettes. Bitte kontaktieren Sie Air Torque.

Steuermedium:
Das Steuermedium muss staub- und ölfrei sein. Die maximale Partikelgröße darf 30µm nicht überschreiten (ISO 8573 Part1, Class5). Zur Vermeidung von Wasserkondensation und/oder Eisbildung (bei Arbeitstemperaturen unter 0°C), muss das Medium einen Taupunkt von –20°C oder mindestens 10°C unter der Umgebungstemperatur haben (ISO 8573 Part1, Class3).

Air Torque GmbH
Im Katzentach 16-18 · DE - 76275 Ettlingen
Tel.: +49 (0)7243 59 34-0 · Fax : +49 (0)7243 59 34-34
info@airtorque.de · www.airtorque.de

Alle Rechte vorbehalten. Stand 16.11.2011
Irrtum und Änderungen vorbehalten.
Alle früheren Datenblätter sind hiermit ungültig.