EDITION 2010
Technische Daten
DR/SC00015U

AIR TORQUE
PNEUMATISCHE STELLANTRIEBE

Maße in mm

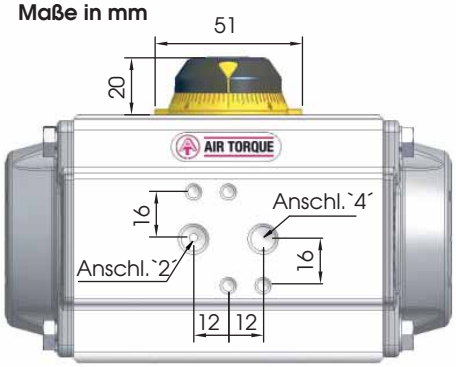

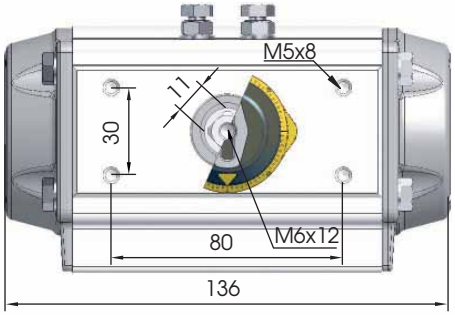

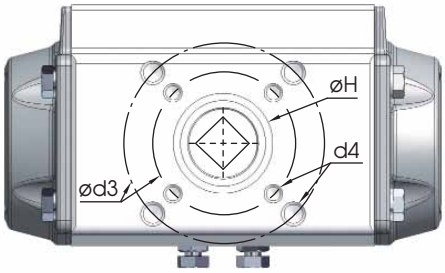

optionale Wellenenden

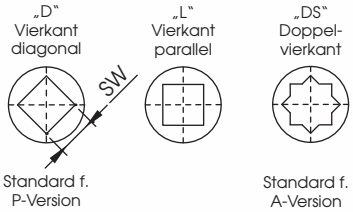

ISO 5211 - verfügbare Flansche

		Standard	optional	
ISO 5211		**F04**	F03 + F05	
Ø d2		**30**	25	-
d3		**42**	36	50
Ø d4		**M5 x 8**	M5 x 8	M6 x 9
Ø H		**30**	25	
SW x l min.	D	-	9 x 11 - 11 x 12	
	DS	**11 x 12**	11 x 12	
h min.		**0,5**	0,5	0,5
h1		**1,5**	1,5	-

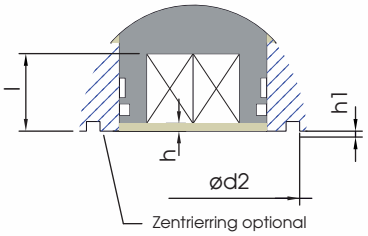

Luft-/Zubehöranschlüsse

Luftanschluss 2 und 4:	**G1/8“**
Zubehöranschluss:	**AA 1**

Rotation und Drehbegrenzung

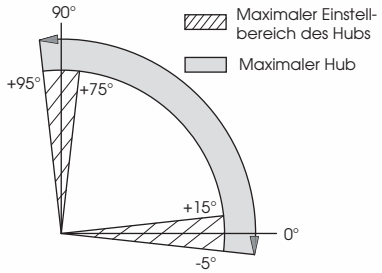

	Drehmomente doppeltwirkend und einfachwirkend in Nm																								Feder-		ca.
Druck	**2,5 bar**		**3 bar**		**3,5 bar**		**4 bar**		**4,2 bar**		**4,5 bar**		**5 bar**		**5,5 bar**		**6 bar**		**7 bar**		**8 bar**		**moment**		**Gewicht**
	0°	90°	0°	90°	0°	90°	0°	90°	0°	90°	0°	90°	0°	90°	0°	90°	0°	90°	0°	90°	0°	90°	**90°**	**0°**	**in kg**
DR	**8,3**		**10**		**11,6**		**13,3**		**14**		**15**		**16,6**		**18,3**		**19,9**		**23,3**		**26,6**		-		1,1
FEDERSET																											
SC S1	**5,0**	**3,0**	7,0	4,7	8,0	6,3	10,0	8,0	10,7	8,7	11,7	9,6	13,3	11,3									**5,3**	**3,3**	1,12
SC S2	4,0	1,9	**6,0**	**3,6**	7,7	5,3	9,3	6,9	10,0	7,6	11,0	8,6	12,7	10,2	14,3	11,9							**6,4**	**4**	1,14
SC S3			5,3	2,5	**7,0**	**4,2**	8,7	5,8	9,4	6,6	10,3	7,5	12,0	9,2	13,7	10,8	15,3	12,5					**7,4**	**4,6**	1,16
SC S4					6,3	3,0	**8,0**	**5,0**	**8,7**	**5,5**	9,7	6,4	11,3	8,1	13,0	9,8	14,7	11,4	18,0	14,7			**8,5**	**5,3**	1,18
SC S5							7,3	3,7	8,1	4,4	**9,0**	**5,4**	10,7	7,0	12,3	8,7	14,0	10,0	17,3	13,7	20,6	17,0	**9,6**	**5,9**	1,2
SC S6											8,4	4,3	**10,0**	**6,0**	11,7	7,6	13,3	9,3	16,7	12,6	20,0	16,0	**10,6**	**6,6**	1,22
SC S7													9,4	4,9	**11,0**	**6,6**	13,0	8,2	16,0	11,6	19,3	14,9	**11,7**	**7,3**	1,24
SC S8															10,4	6,0	**12,0**	**7,2**	15,3	10,5	18,7	13,8	**12,8**	**7,9**	1,26

Technische Daten

Max. Druck	Rotation (STD) (C)	Justierung über Einstellschraube	Kammer Ø (mm)	Luftvolumen (L) AUF	Luftvolumen (L) ZU	Stellzeit (Sek.) (A) AUF	Stellzeit (Sek.) (A) ZU
8 bar	**0° - 90°**	**Für 1° 1/6 Drehung**	**50**	**0,09**	**0,15**	D **0,20** S **0,25**	D **0,25** S **0,30**

(A) Die o.a. Schließzeiten des Antriebs wurden unter folgenden Testbedingungen ermittelt: **(1)** Raumtemperatur, **(2)** Drehwinkel 90°, **(3)** Magnetventil mit Ø 4 mm und Durchfluss Qn 400 L/min., **(4)** interner Ø 8 mm, **(5)** Medium techn. Luft, **(6)** Luftdruck 5,5 bar (79,75 Psi), **(7)** Antrieb ohne externe Belastung. **Vorsicht**: Bei abweichenden Einsatzbedingungen können sich die Schließzeiten ändern.

Umgebungstemperatur / Temperaturvarianten

Betriebstemperatur (°C) (B)		
ST (Standard)	**HT** (Hochtemperatur)	**LLT** (Extrem Tieftemperatur)
- 40 bis + **80**	**- 15** bis + **150**	**- 55** bis + **80**

(B) Jede Temperaturvariante bedarf spezieller Komponenten und eines speziellen Fettes. Bitte kontaktieren Sie Air Torque.

Steuermedium:
Das Steuermedium muss staub- und ölfrei sein. Die maximale Partikelgröße darf 30µm nicht überschreiten (ISO 8573 Part1, Class5). Zur Vermeidung von Wasserkondensation und/oder Eisbildung (bei Arbeitstemperaturen unter 0°C), muss das Medium einen Taupunkt von –20°C oder mindestens 10°C unter der Umgebungstemperatur haben (ISO 8573 Part1, Class3).

Air Torque GmbH
Im Katzentach 16-18 · DE - 76275 Ettlingen
Tel.: +49 (0)7243 59 34-0 · Fax : +49 (0)7243 59 34-34
info@airtorque.de · www.airtorque.de

Alle Rechte vorbehalten. Stand 16.11.2011
Irrtum und Änderungen vorbehalten.
Alle früheren Datenblätter sind hiermit ungültig.